# Laborbecken UBL 27

**TECHNISCHE DATEN**

| | |
|---|---|
| Materialstärke: | 12 mm |
| Innenmaß: | 400 x 340 mm |
| Ausführung: | ohne Überlauf |
| Montage: | zum Einbau in Varicor®-Tafel |
| Dekore: | lieferbar in allen für Formteile geeigneten Farben aus dem **Varicor®-Farbsortiment** |

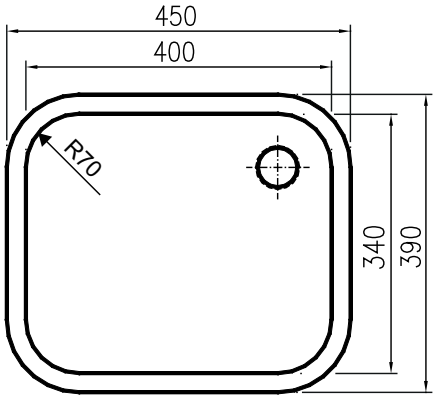


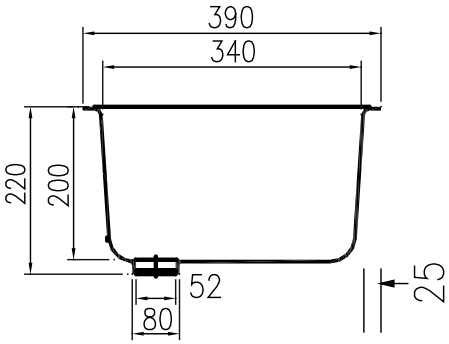


- Homogenes, voll durchgefärbtes , porenloses Material
- In einem Stück gegossen
- Entspricht den Vorgaben der CE-Kennzeichnung nach DIN EN 14688
- Toleranzen ± 1,5 mm

**A. Sprenger GmbH**
Holz- und Mineralwerkstoffverarbeitung
Berner Str. 10
60437 Frankfurt
Tel.: +49 – (0)69 - 507 27 41
Fax: +49 – (0)69 - 507 72 91
info@varicor.org
www.varicor.org

Weitere Informationen finden Sie unter: www.varicor.org